D str.1 TABULKA DVEŘÍ
MĚŘÍTKO SCHEMAT 1:50

VEŠKERÉ ROZMĚRY JE NUTNÉ PŘED ZAPOČETÍM VÝROBY OVĚŘIT NA STAVBĚ !!!
uvedené materiály a výrobky jsou referenční, po dohodě s projektantem a odsouhlasení investorem je možná jejich změna při zachování srovnatelných (referenčních) vlastností

NOVOSTAVBA RD FILIPOVA HUŤ parc.č.1547

	TYP DVEŘÍ	MATERIÁL,VÝPLŇ,POVRCH	
	TYP 1 DVEŘE JEDNOKŘÍDLÉ OTEVÍRAVÉ DŘEVĚNÉ, PLNÉ BEZFALCOVÉ, ROZMĚR PRŮCHODU: DLE DVEŘÍ	KŘÍDLO: MATERIÁL KŘÍDLA: POVRCH KŘÍDLA: KOVÁNÍ: ZÁRUBEŇ: MATERIÁL ZÁRUBNĚ: POVRCH ZÁRUBNĚ:	PLNÉ, TL.42mm MASIV – BIODESKA VYTVRZOVACÍ VOSK BEZBARVÝ BUDE ODSOUHLASENO ARCHITEKTEM NA VZORCÍCH ZÁVĚSY PRO DVEŘE BEZ POLODRÁŽKY (BEZFALCOVÉ DVEŘE), ZADLABANÉ SKRYTÉ ZÁVĚSY, NAPŘ.: TECTUS OBLOŽKOVÁ, TL.49mm / 16mm, PASOVANÁ NATUPO PRO BEZFALCOVÉ DVEŘE SE SKRYTÝMI ZÁVĚSY MASIV – BIODESKA VYTVRZOVACÍ VOSK BEZBARVÝ BUDE ODSOUHLASENO ARCHITEKTEM NA VZORCÍCH
	TYP 2 DVEŘE DVOUKŘÍDLÉ OTEVÍRAVÉ DŘEVĚNÉ, PLNÉ BEZFALCOVÉ, ROZMĚR PRŮCHODU: DLE DVEŘÍ	KŘÍDLO: MATERIÁL KŘÍDLA: POVRCH KŘÍDLA: KOVÁNÍ: ZÁRUBEŇ: MATERIÁL ZÁRUBNĚ: POVRCH ZÁRUBNĚ:	PROSKLENÉ, TL.42mm MASIV – BIODESKA VYTVRZOVACÍ VOSK BEZBARVÝ BUDE ODSOUHLASENO ARCHITEKTEM NA VZORCÍCH ZÁVĚSY PRO DVEŘE BEZ POLODRÁŽKY (BEZFALCOVÉ DVEŘE), ZADLABANÉ SKRYTÉ ZÁVĚSY, NAPŘ.: TECTUS OBLOŽKOVÁ, TL.49mm / 16mm, PASOVANÁ NATUPO PRO BEZFALCOVÉ DVEŘE SE SKRYTÝMI ZÁVĚSY MASIV – BIODESKA VYTVRZOVACÍ VOSK BEZBARVÝ BUDE ODSOUHLASENO ARCHITEKTEM NA VZORCÍCH
	TYP 3 DVEŘE JEDNOKŘÍDLÉ POSUVNÉ, PLNÉ DŘEVĚNÉ, NALOŽENÉ NA STĚNU ROZMĚR PRŮCHODU: DLE DVEŘÍ	KŘÍDLO: MATERIÁL KŘÍDLA: POVRCH KŘÍDLA: KOVÁNÍ: ZÁRUBEŇ:	PLNÉ, TL.42mm MASIV – BIODESKA VYTVRZOVACÍ VOSK BEZBARVÝ BUDE ODSOUHLASENO ARCHITEKTEM NA VZORCÍCH POJEZDOVÝ MECHANISMUS PRO POSUVNÉ DVEŘE – DVEŘE NALOŽENÉ NA STĚNU, HORNÍ VEDENÍ DVEŘÍ, ALT. MECHANISMUS PŘEKRYTÝ LIŠTOU Z BIODESKY, TL. 22mm – BEZ ZÁRUBNĚ

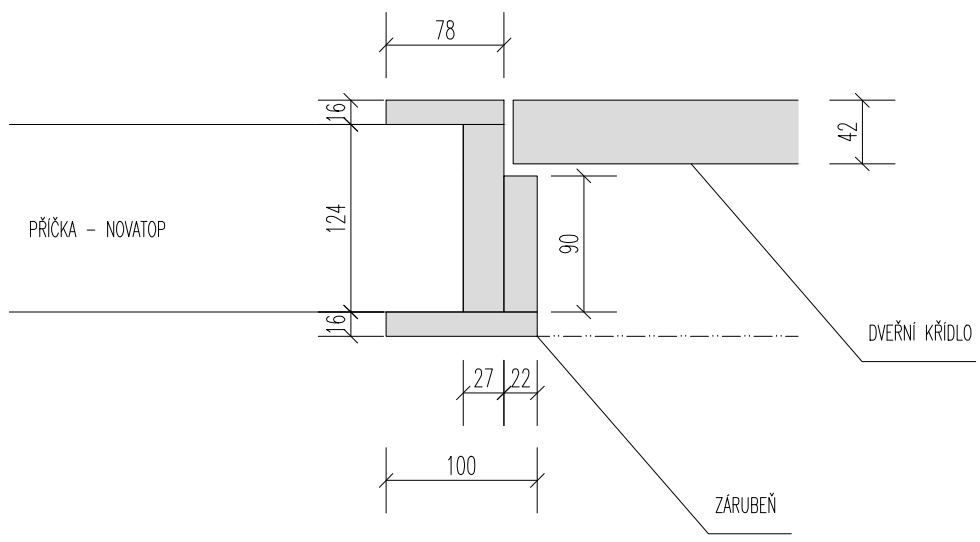

DETAIL VNITŘNÍCH DVEŘÍ 1:5

POZN.: VŠECHNY POVRCHOVÉ ÚPRAVY BUDOU ODSOUHLASENY NA VZORCÍCH ARCHITEKTEM, VÝROBNÍ DOKUMENTACI ODSOUHLASIT ARCHITEKTEM PŘED VÝROBOU